Типовой колодец Cab2

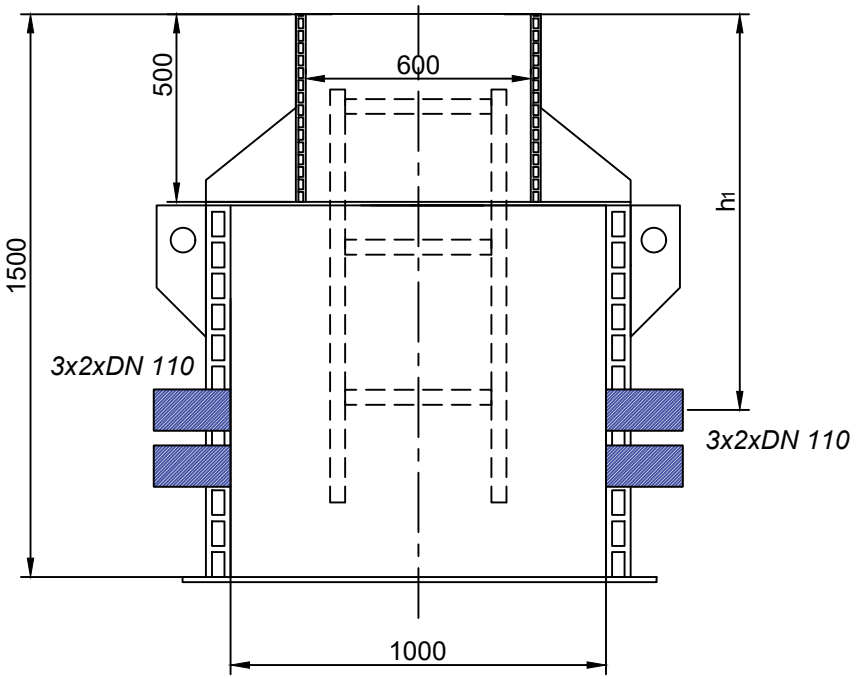

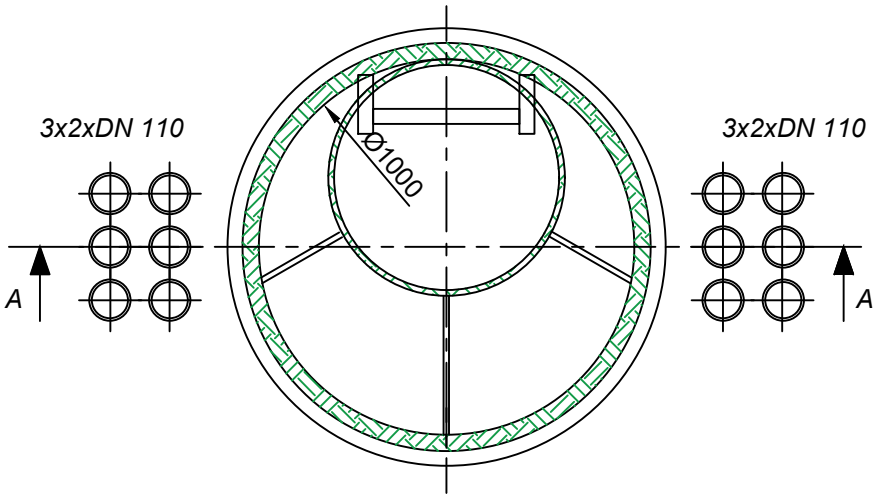

Согласованно:

ФИО

					Наименование колодца:	Cab 2		
					Электрооборудование электроосвещение			
Изм.	Лист	№ докум.	Подп.	Дата		Лит.	Масса	Масштаб
Разраб.								1:20
Пров.								
Т. контр.						Лист 1	Листов	
					ООО "ГКРП"			
Н. контр.								
Утв.								

Подп. и дата

Инв. № дубл.

Взам. инв. №

Подп. и дата

Инв. № подл.

Копировал

Формат А4